Hydra·Cell®
METERING SOLUTIONS™

P100 シリーズ

最大流量： 102.1l/h（60Hz）85.0 l/h（50Hz）
最大圧力： 10.3 MPa（金属ヘッド）
2.4 MPa（樹脂ヘッド）

ハイドラセルメタリングソリューションポンプはAPI675 の要件である定常状態での精度 (±1%), 直線性 (±3%), 再現性 (±3%)の基準に準拠または上回ります。

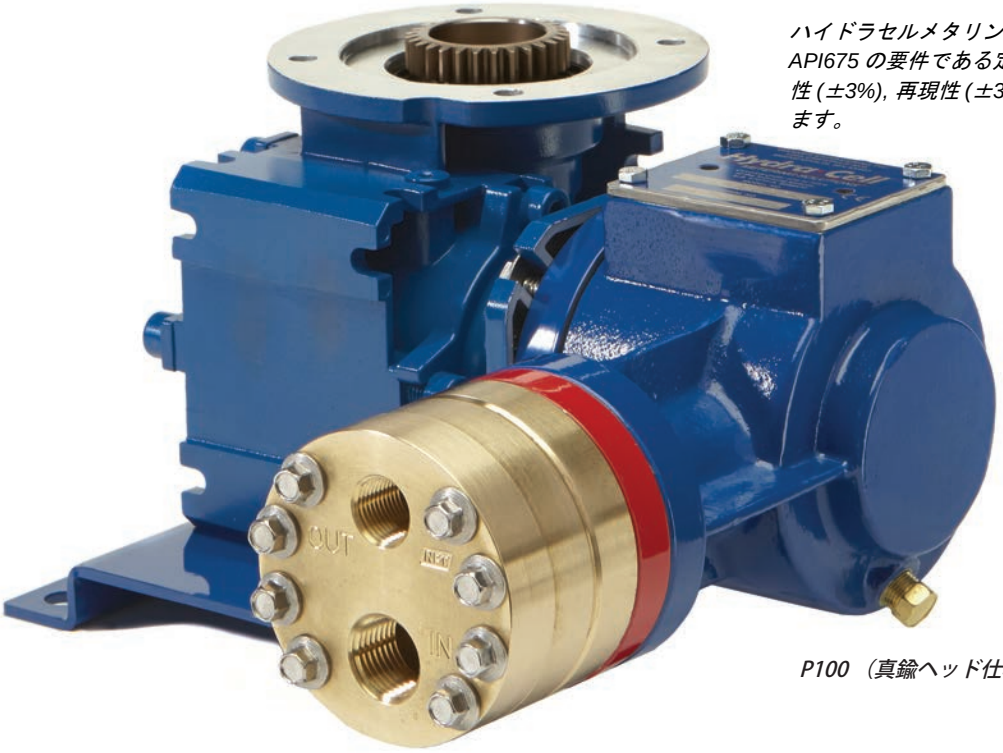

P100（真鍮ヘッド仕様）

リニアフローの シングルダイヤフラム式定量ポンプ

- 清水から高濃度スラリーまで幅広い液体に対応
- インバータ制御により高精度、信頼性の高い送液が可能
- コンパクトなデザインにより省スペースを実現
- 1台のポンプで幅広い流量・圧力レンジに対応。ご使用中の複数機種を1台のポンプに集約することで予備部品の在庫圧縮、現場でのポンプ入れ替えも可能
- ツインヘッドオプションによりポンプ能力の UP、設備費の圧縮が可能
- 油圧バランスのとれたダイヤフラムデザインにより、全圧力レンジにて優れた性能を発揮
- 堅牢なデザインと幅広いヘッド、ダイヤフラム、チャッキ弁の材質オプション
- シールレスデザインにより、外部リークが無く、シール・カップ部品の定期的な交換が不要
- ストロークのたびにピストン内のバルブが正確な送液に必要なオイルを補充

Wanner Engineering, Inc.
総輸入・販売元　株式会社サンコー

性能

以下の流量はエラストマー（弾性ポリマー）材ダイヤフラムを搭載したポンプの性能となります。PTFE材ダイヤフラムの性能特性につきましては別途ご相談ください。数値はメーカーでの試験データを基準としておりますが、個々のポンプの性能を保証するものではありません。ご使用の際はキャリブレーションを実施の上、ご使用環境でのポンプ性能を確認することを推奨します。

60Hz性能表（圧力別流量）

全ポンプ共通（l/h）		金属ヘッドのみ（l/h）			ポンプ回転数		モーター回転数
0.7MPa	1.7 MPa	3.4 MPa	6.9 MPa	10.3 MPa	(rpm)	ギア比	(rpm)
4.110	3.811	4.004	3.841	3.713	30	60:1	1800
4.981	4.920	4.818	4.617	4.481	36	50:1	
6.169	6.161	6.082	5.809	5.647	45	40:1	
8.296	8.258	8.130	7.781	7.570	60	30:1	
10.00	9.939	9.772	9.360	9.102	72	25:1	
12.55	12.45	12.23	11.72	11.40	90	20:1	
16.82	16.65	16.33	15.67	15.24	120	15:1	
25.34	25.04	24.53	23.56	22.92	180	10:1	
33.86	33.44	32.74	31.45	30.60	240	7.5:1	
50.90	50.22	49.16	47.23	45.94	360	5:1	
67.94	67.03	65.55	63.02	61.31	480	7.5:1	3600
102.0	100.6	98.37	94.58	92.01	720	5:1	

必要動力（kW）

0.37	0.55	0.75

50Hz性能表（圧力別流量）

全ポンプ共通（l/h）		金属ヘッドのみ（l/h）			ポンプ回転数		モーター回転数
0.7MPa	1.7 MPa	3.4 MPa	6.9 MPa	10.3 MPa	(rpm)	ギア比	(rpm)
3.425	3.396	3.337	3.203	3.095	25	60:1	1500
4.150	4.102	4.016	3.850	3.735	30	50:1	
5.140	5.135	5.068	4.841	4.708	37.5	40:1	
6.916	6.884	6.777	6.486	6.307	50	30:1	
8.336	8.283	8.145	7.801	7.587	60	25:1	
10.47	10.38	10.20	9.774	9.507	75	20:1	
14.02	13.88	13.61	13.06	12.71	100	15:1	
21.12	20.88	20.45	19.64	19.11	150	10:1	
28.22	27.87	27.29	26.22	25.50	200	7.5:1	
42.43	41.87	40.96	39.37	38.30	300	5:1	
56.63	55.86	54.64	52.53	51.10	400	7.5:1	3000
85.04	83.85	81.98	78.84	76.70	600	5:1	

必要動力（kW）

0.18	0.25	0.37	0.55

P100 シリーズ

Hydra·Cell METERING SOLUTIONS

ポンプデータ

ダイアフラム数	1
流量制御方式	インバータ制御
最大吐出圧力	
金属ヘッド：	10.3 MPa
樹脂ヘッド：	PVDF：2.4 MPa
	ポリプロピレン：1.7 MPa
最大吸込圧力	1.7 MPa
許容最高液温	
液温 71～121° C の際の適切なポンプ構成につきましてはご相談下さい。	
金属ヘッド：	121° C
樹脂ヘッド：	60° C
許容最大粒径	200 ミクロン
入口接続	1/2 インチ NPT または BSPT
出口接続	3/8 インチ NPT または BSPT
シャフト回転方向	可逆
オイル容量	0.12L
重量（モータ含まず）	
金属ヘッド：	9.7kg
樹脂ヘッド：	8.7kg
寸法（モーター含まず）	
金属ヘッド：幅 252.2 mm × 奥行 297.1 mm × 高さ 175.8 mm	
樹脂ヘッド：幅 252.2 mm × 奥行 294.9 mm × 高さ 175.8 mm	

アクセサリー・オプション・サービス

各種サービス及び使用可能なアクセサリー、オプションの詳細につきましては㈱サンコーまで御問い合わせ下さい。

- マニフォールドおよびフランジのカスタマイズ
- ツインヘッドオプション
- リスト以外のギヤ比
- オイルクーラーシステム
- 油圧オイル
- マグネットドレンプラグ
- モータ（標準／防爆仕様）
- コントローラー
- コントロールフリーク（タッチスクリーン式メタリングコントローラー）
- スマートドライブ モーターコントローラー
- キャリブレーションシリンダー
- 背圧弁
- 安全弁
- アキュムレータ
- デモ用カットウェイユニット
- テストサービス
- プライミングキット、プラグ
- 消耗部品パーツキット、ツールキット
- カスタムサービス

**注意：P100型はハイドラセルメタリングソリューションPシリーズの中で唯一シングルダイヤフラムとなるため、脈動が大きくなります。パルスフリーを得るにはアキュムレーターの併用を推奨します。*

P100（SUS316ヘッド仕様）

P100（ポリプロピレンヘッド仕様）

外径寸法

金属ヘッド／樹脂ヘッド (mm)

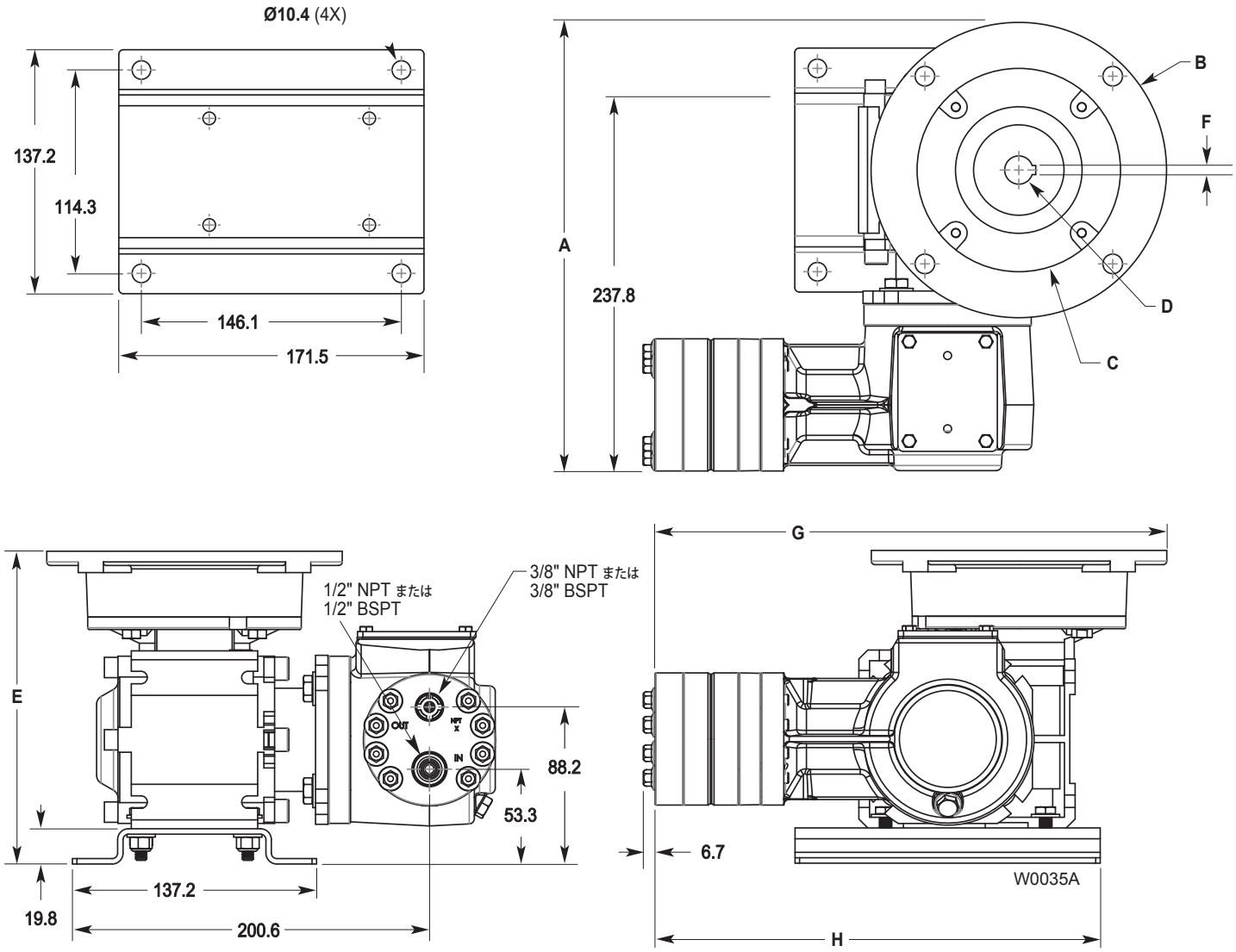

SSSSS

寸法 mm（インチ）

わく番	A	B	C	D	E	F（平行キー）	G		H	
							金属ヘッド	樹脂ヘッド	金属ヘッド	樹脂ヘッド
NEMA 56C	252.2	Ø166	Ø114.3 (Ø 4.50)	Ø15.7 (.62)	175.8 (6.92)	0.187 (4.75)	287.5	294.9	250	256.3
JIS 63	239	Ø140	Ø95	Ø11	171.3	4	274.3	281.7	250	256.3
JIS 71	249.2	Ø160	Ø110	Ø14	171.3	5	284.5	291.8	250	256.3
JIS 80	260	Ø200	Ø130	Ø19	171.3	6	304.3	311.6	250	256.3

ポンプ選定表

ポンプ型式は 13 桁の数字またはアルファベットで構成されます。以下のリストからご希望の仕様をお選び下さい。

1	2	3	4	5	6	7	8	9	10	11	12	13
P	1	0	0									

ポンプ型式（1-4桁目）

P100	P100型（非Kel-Cell仕様）

接続仕様（5 桁目）

N	NPT ポート（NEMAモータ仕様）
M	BSPT ポート（JISモータ仕様）
X	ATEX BSPT ポート（JISモータ仕様）

ポンプヘッド／リテイナー材質（6桁目）

B	真鍮／ハステロイC
M	PVDF／PVDF
P	ポリプロピレン／ポリプロピレン
S	SUS316L／ハステロイC
T	ハステロイC／ハステロイC

ダイヤフラム＆Oリング材質（7桁目）▲

A	アフラス／PTFE Oリング（標準合成油オイル）
E	EPDM（EPDM専用オイル）
X	FKM（標準合成油オイル）
J	PTFE（フードグレードオイル） *（注意：PTFE材ダイヤフラムはサクションに0.1MPa以上のフィード圧が必要）*
P	ネオプレン（標準合成油オイル）
T	NBR（標準合成油オイル）

▲記載以外のオイルをご希望の際はご相談下さい

チャッキ弁材質（8-9桁目）
（バルブスプリング／バルブシート／バルブ）

SS	エルジロイ／SUS316L／ナイトロニック50
TT	ハステロイC／ ハステロイC／ハステロイ
SC	エルジロイ／セラミック／セラミック
TC	ハステロイC／セラミック／セラミック

ギヤ比（10-12桁目）NEMAモータ

060	60:1	（わく番56C）
050	50:1	（わく番56C）
040	40:1	（わく番56C）
030	30:1	（わく番56C）
025	25:1	（わく番56C）
020	20:1	（わく番56C）
015	15:1	（わく番56C）
010	10:1	（わく番56C）
007	7.5:1	（わく番56C）
005	5:1	（わく番56C）
A05	5:1	（わく番143/145TC）

ギヤ比（10-12桁目）JISモータ

060	60:1	（わく番63）
050	50:1	（わく番63）
A40	40:1	（わく番71）
030	30:1	（わく番63）
A30	30:1	（わく番71）
A25	25:1	（わく番71）
A20	20:1	（わく番71）
A15	15:1	（わく番71）
A10	10:1	（わく番71）
A07	7.5:1	（わく番71）
B07	7.5:1	（わく番80）
A05	5:1	（わく番71）
B05	5:1	（わく番80）

ベースプレート（13桁目）

C	カーボンスチール（エポキシ塗装）
S	SUS304

Hydra•Cell®
METERING SOLUTIONS™

Wanner Engineering, Inc.

World Headquarters & Manufacturing
Wanner Engineering, Inc.
1204 Chestnut Avenue
Minneapolis, MN 55403 USA
Phone: 612-332-5681 • Fax: 612-332-6937
Toll-Free Fax (USA): 800-332-6812
Email: sales@wannereng.com
www.Hydra-Cell.com

日本総輸入・販売元

SANKO LIMITED 株式会社サンコー

〒224-0044　神奈川県横浜市都筑区川向町1316-1
電話：045-475-4811　ファックス：045-475-4830
www.sanko-ltd.co.jp

P100 PB IM/MT 10.01.21